①組手試合　一般・大学男子団体戦

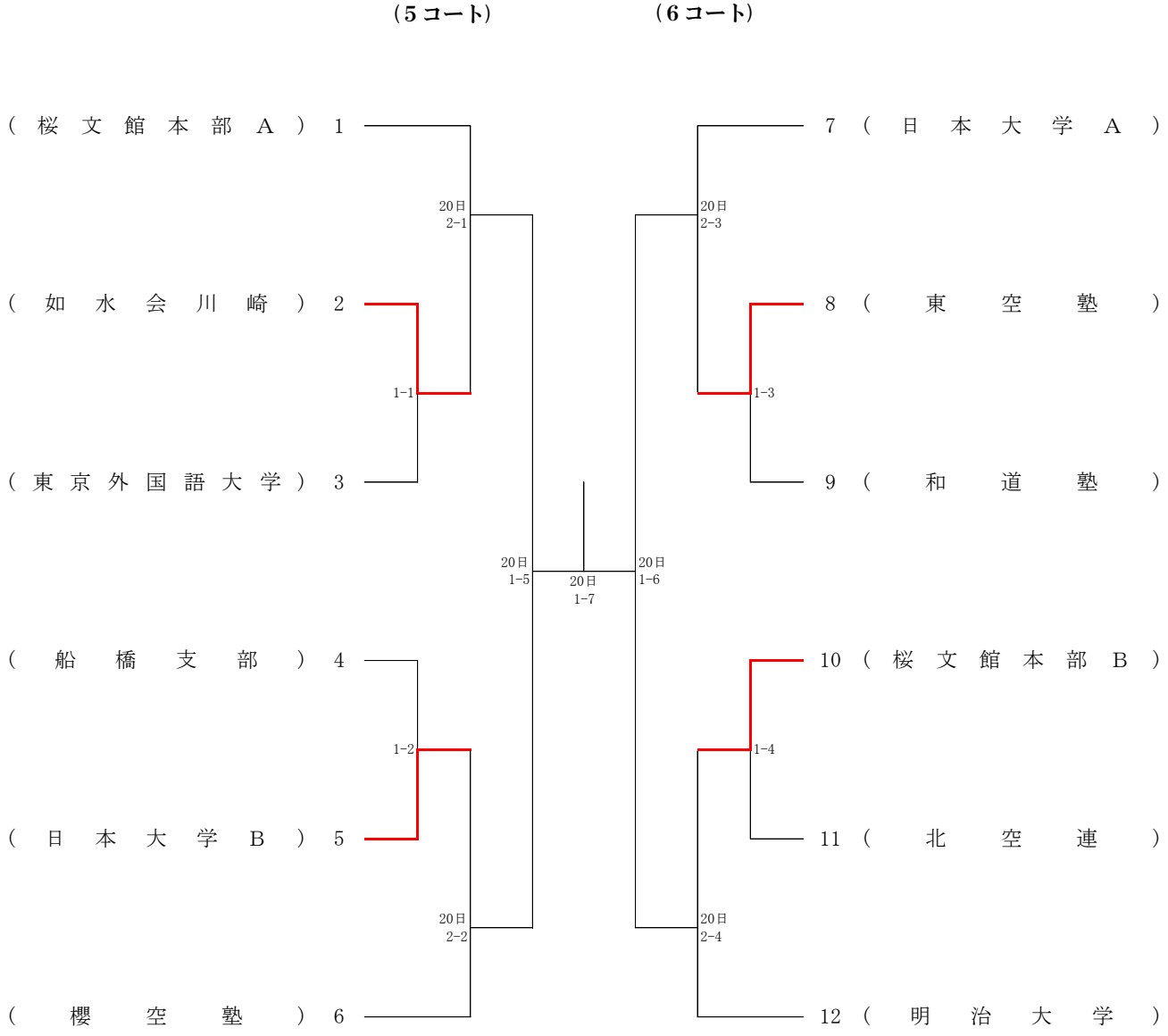

注意：準々決勝戦は「1コート」で実施。

注意：準決勝戦以降の試合番号表記は「(*コートNo*)-(*試合順序*)」です。

番号	団体名	監督	選手名				
1	桜文館本部A	田邊　大輔	吉田　慎佑	山口　由眞	室山　皓奎	海江田　舜	重兼　拓実
2	如水会川崎	高橋　雅克	高橋　優斗	内田　大空	松岡　務		
3	東京外国語大学	吉村　洋祐	田口　友翔	塙　拓也	遠藤　至琉	高峯　大悟	
4	船橋支部	岡田　登志夫	伊勢　良行	岡田　登志男	藤原　雄高		
5	日本大学B	田邊　大輔	髙山　凱登	坪井　凜太朗	水戸部　駿太	村井　熙明	神田　祐輔
6	櫻空塾	都築　敬一	市川　銀二郎	仁杉　郁貴	丸石　絢斗	中谷　竜生	
7	日本大学A	田邊　大輔	村井　慶太郎	酒井　壮一朗	菅田　柊斗	見田　尊	川島　碁和萌
8	東空塾	菱谷　孝仁	西本　亮	佐藤　友也	磯　拓海		
9	和道塾	柳瀬　剛志	針生　誠太郎	森田　健太郎	西村　幸明	石川　資記	
10	桜文館本部B	田邊　大輔	福岡　大和	高橋　勇飛	小林　虎太郎	吉田　充希	
11	北空連	大原　丈幸	久保　勇樹	稗畑　勇希	加藤　雅也	田中　琳久	
12	明治大学	誰角　貴史	星野　大智	三輪　竜聖	島村　立也	政氏　耀一郎	

②組手試合　一般・大学男子個人戦

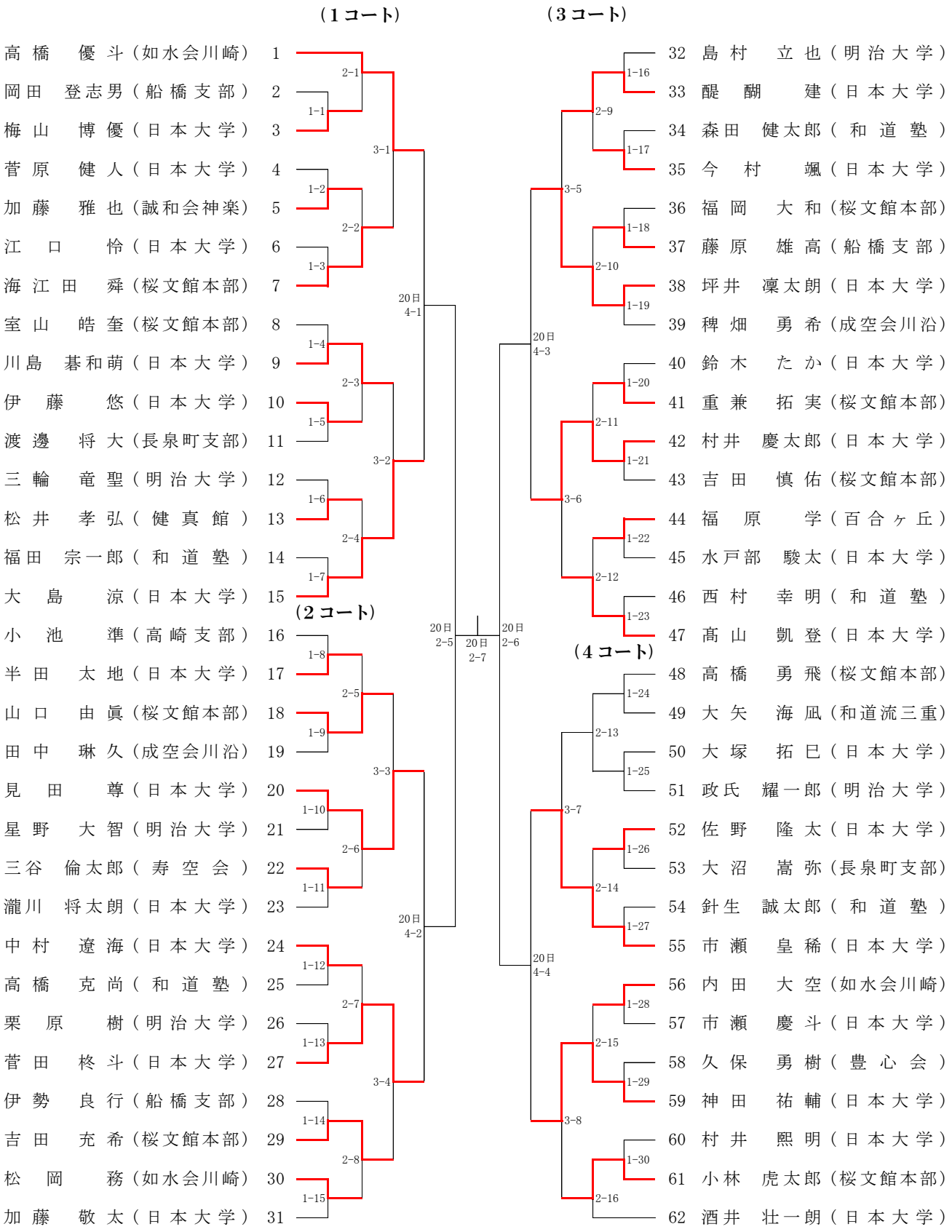

注意：準々決勝戦は「2コート」で実施。

注意：準決勝戦以降の試合番号表記は「(*コートNo*)-(*試合順序*)」です。

④組手試合　中学生男子個人戦

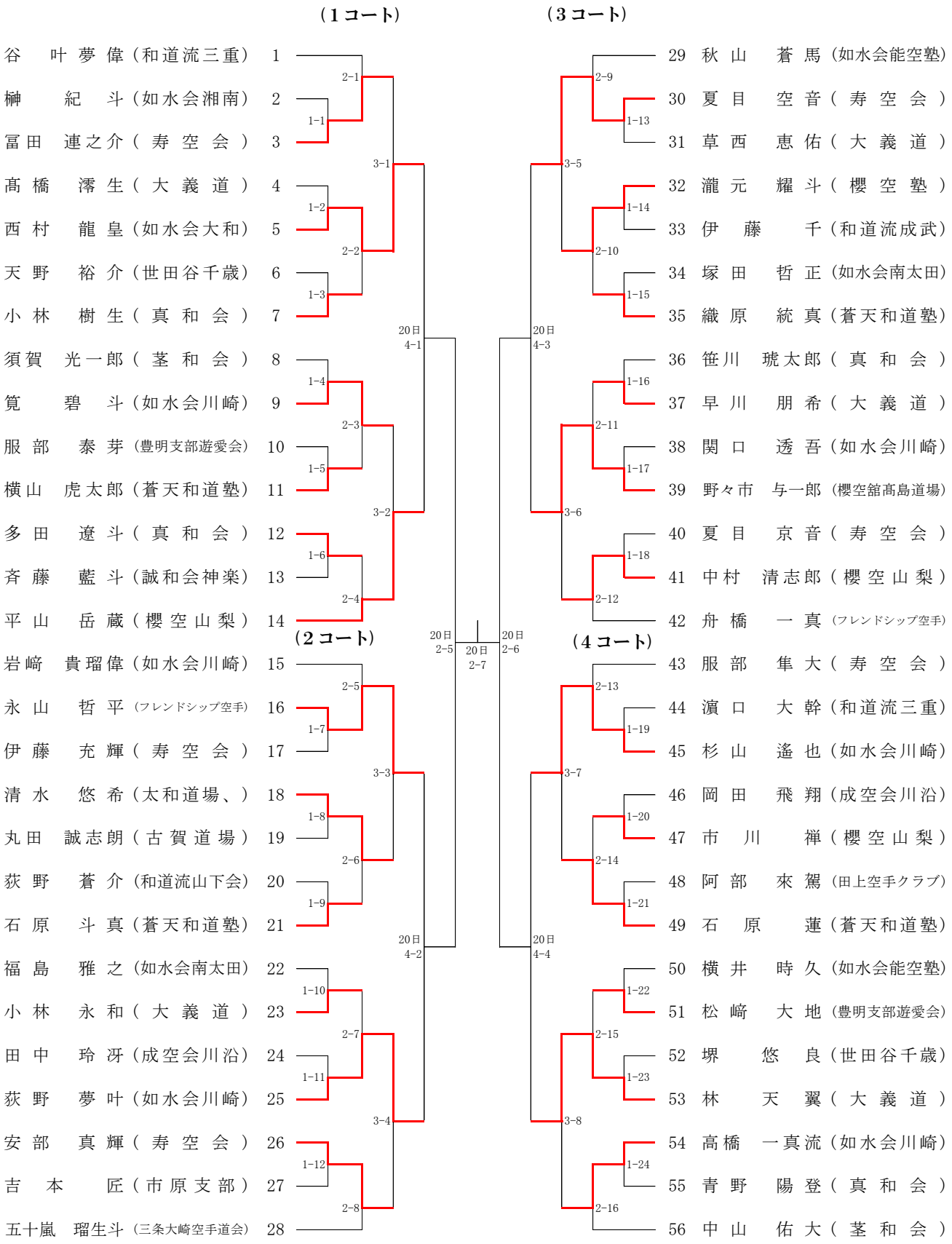

注意：準々決勝戦は「2コート」で実施。

注意：準決勝戦以降の試合番号表記は「(コート*No*)-(*試合順序*)」です。

⑤組手試合　小学６年生男子個人戦

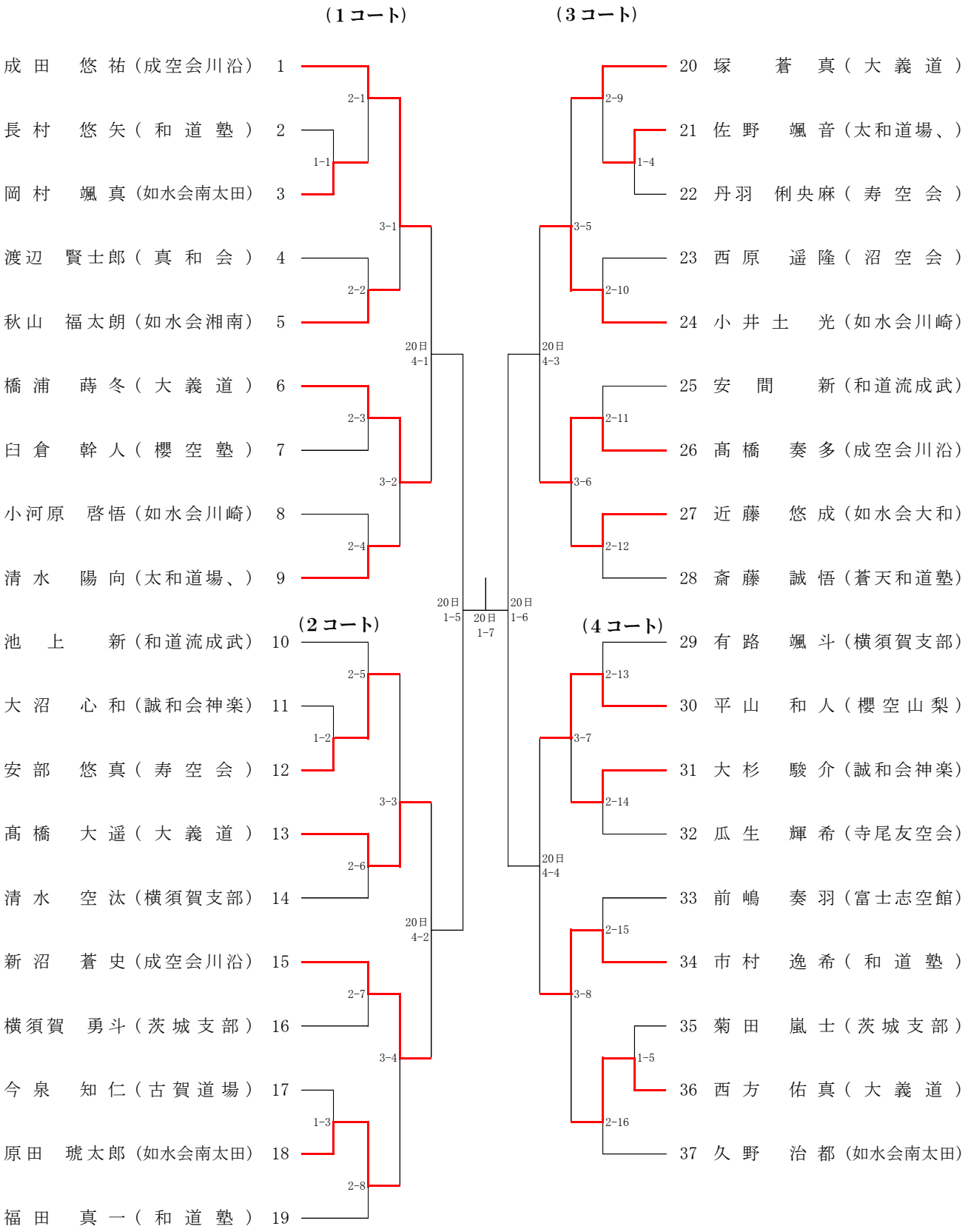

注意：準々決勝戦は「1コート」で実施。

注意：準決勝戦以降の試合番号表記は「(コートNo)-(*試合順序*)」です。

⑥組手試合　小学５年生男子個人戦

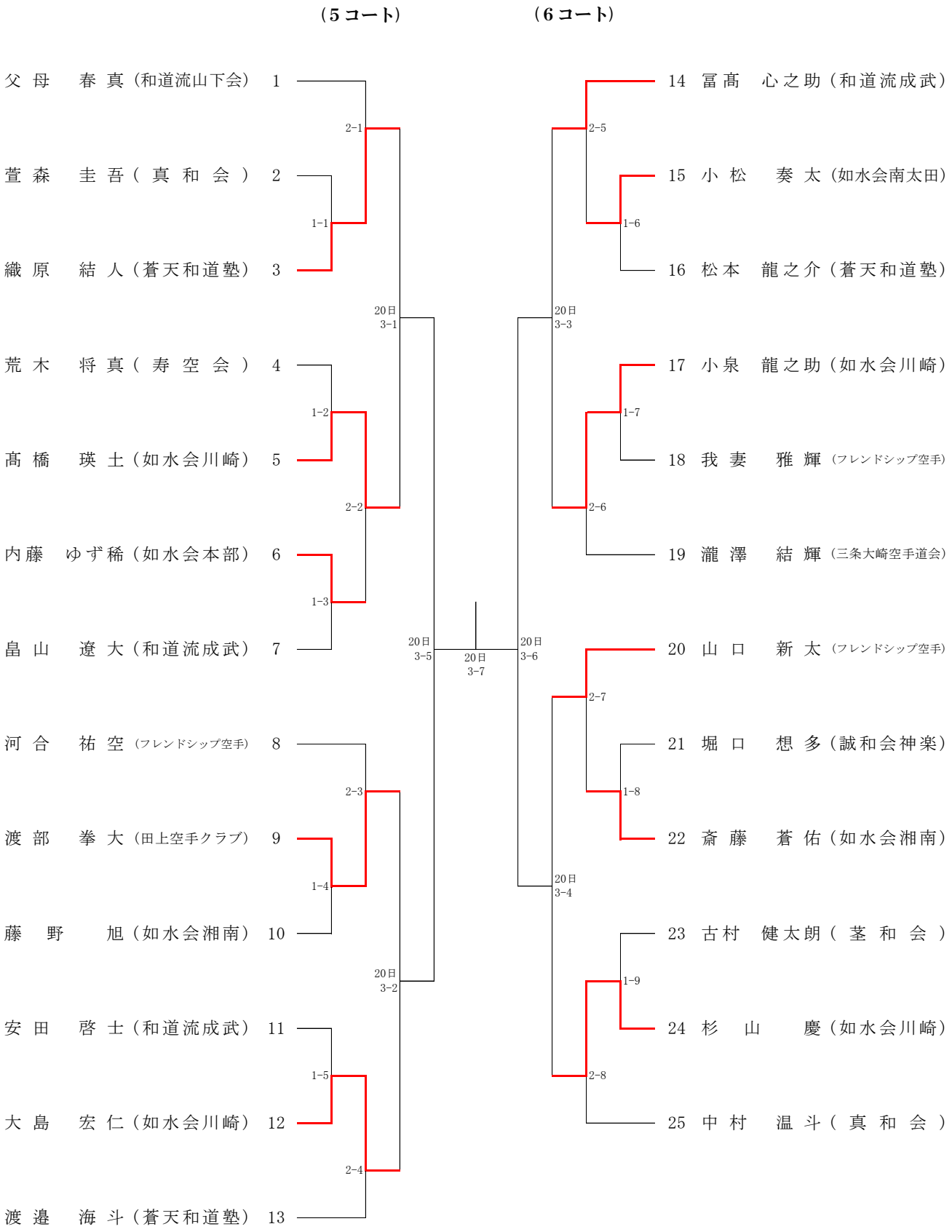

注意：準々決勝戦は「3コート」で実施。

注意：準決勝戦以降の試合番号表記は「(*コートNo*)-(*試合順序*)」です。

⑦組手試合　小学４年生男子個人戦

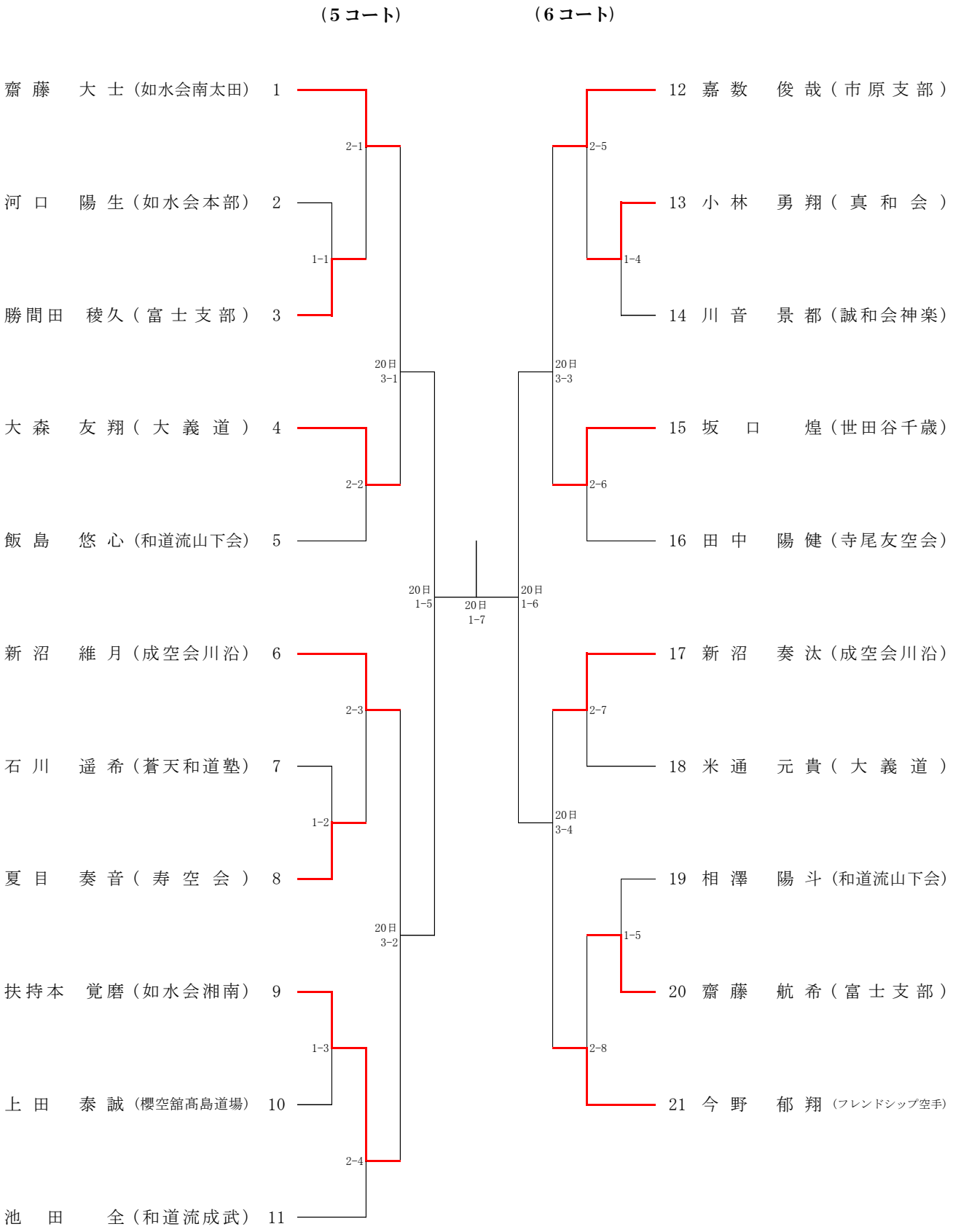

注意：準々決勝戦は「1コート」で実施。

注意：準決勝戦以降の試合番号表記は「(コートNo)-(試合順序)」です。

⑧組手試合　小学３年生男子個人戦

（３コート）　　（４コート）

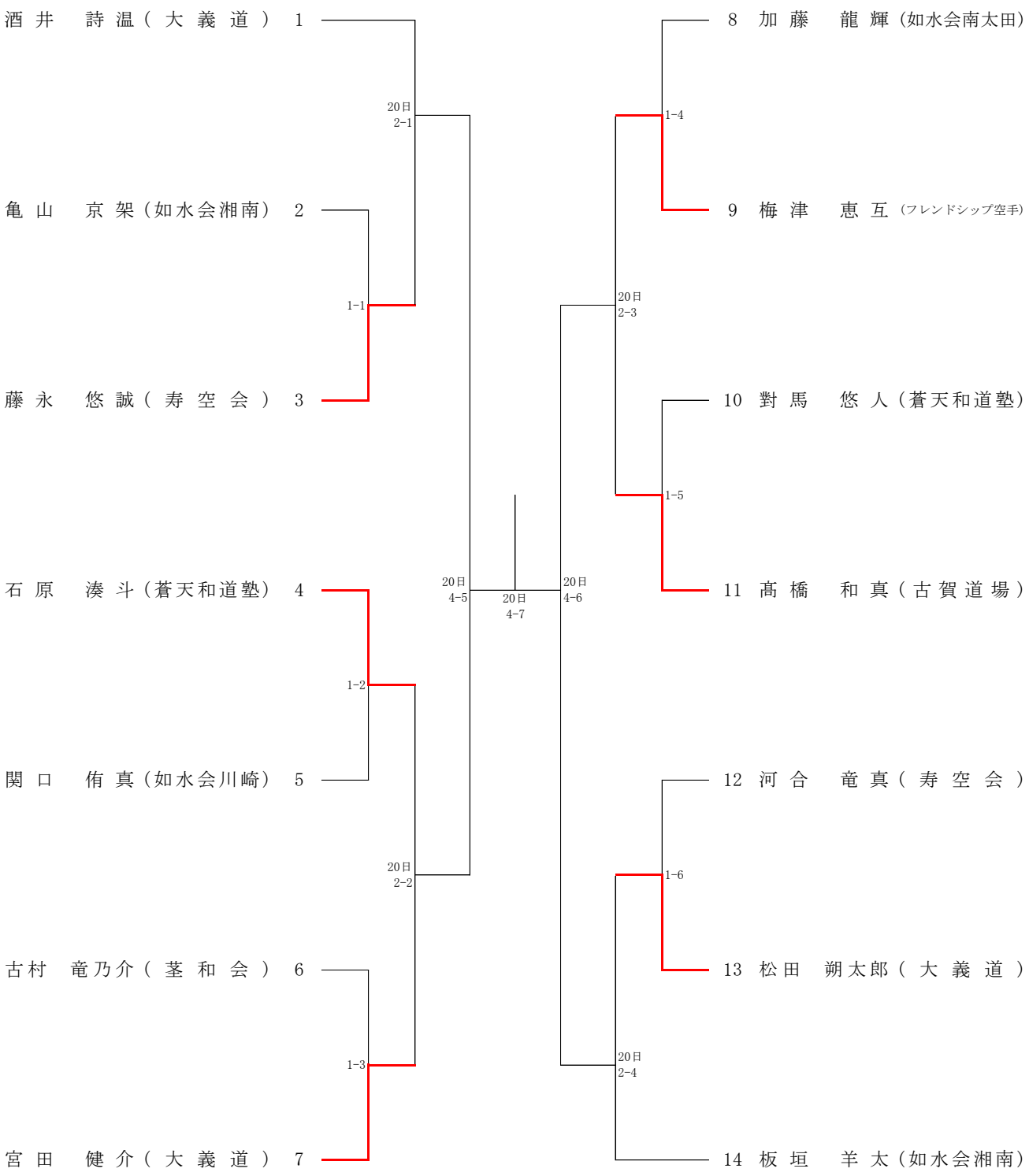

注意：準々決勝戦は「4コート」で実施。

注意：準決勝戦以降の試合番号表記は「(コートNo)-(*試合順序*)」です。

⑩組手試合　一般・大学女子個人戦

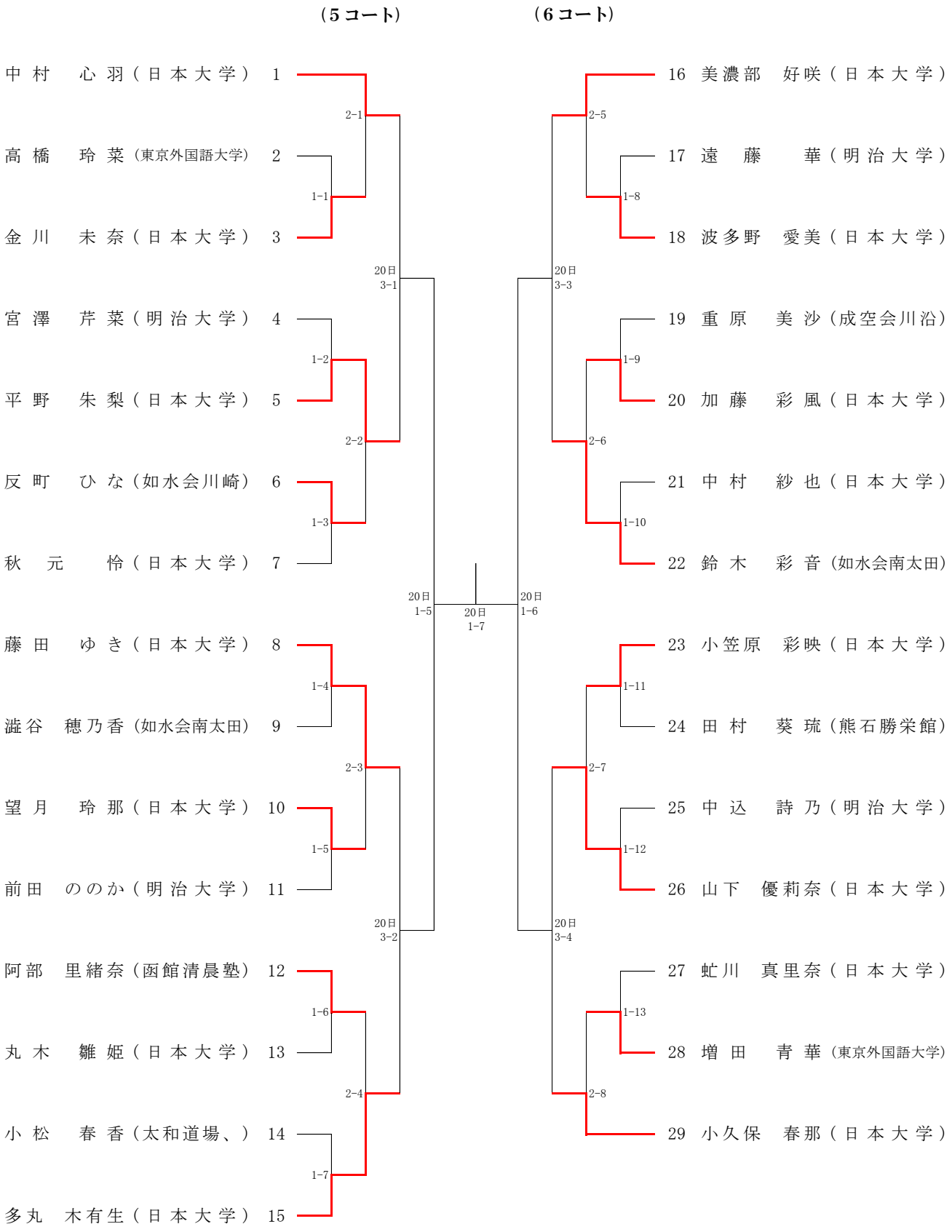

注意：準々決勝戦は「1コート」で実施。

注意：準決勝戦以降の試合番号表記は「(*コートNo*)-(*試合順序*)」です。

⑫組手試合　中学生女子個人戦

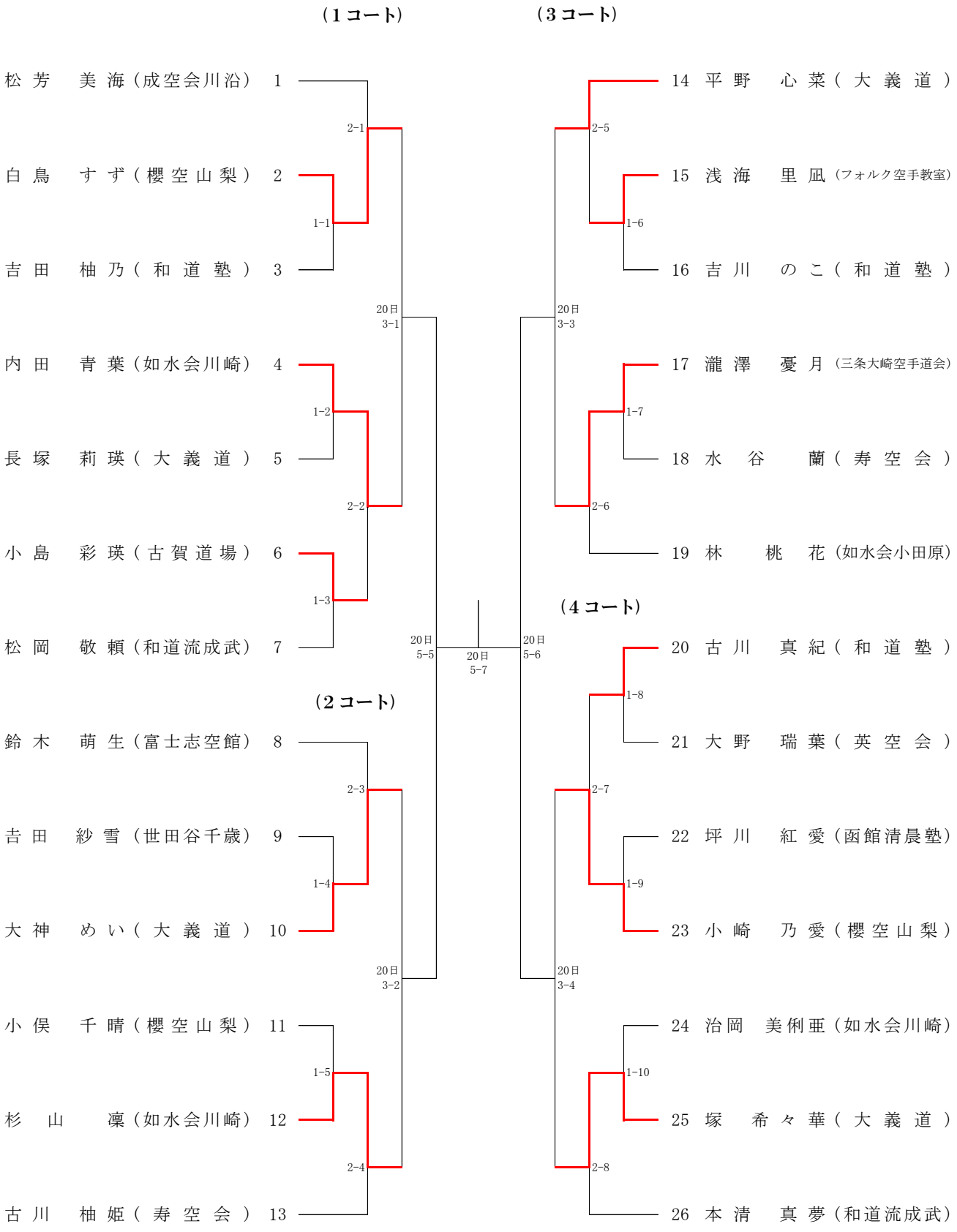

注意：準々決勝戦は「5コート」で実施。

注意：準決勝戦以降の試合番号表記は「(*コートNo*)-(*試合順序*)」です。

⑬組手試合　小学５・６年生女子個人戦

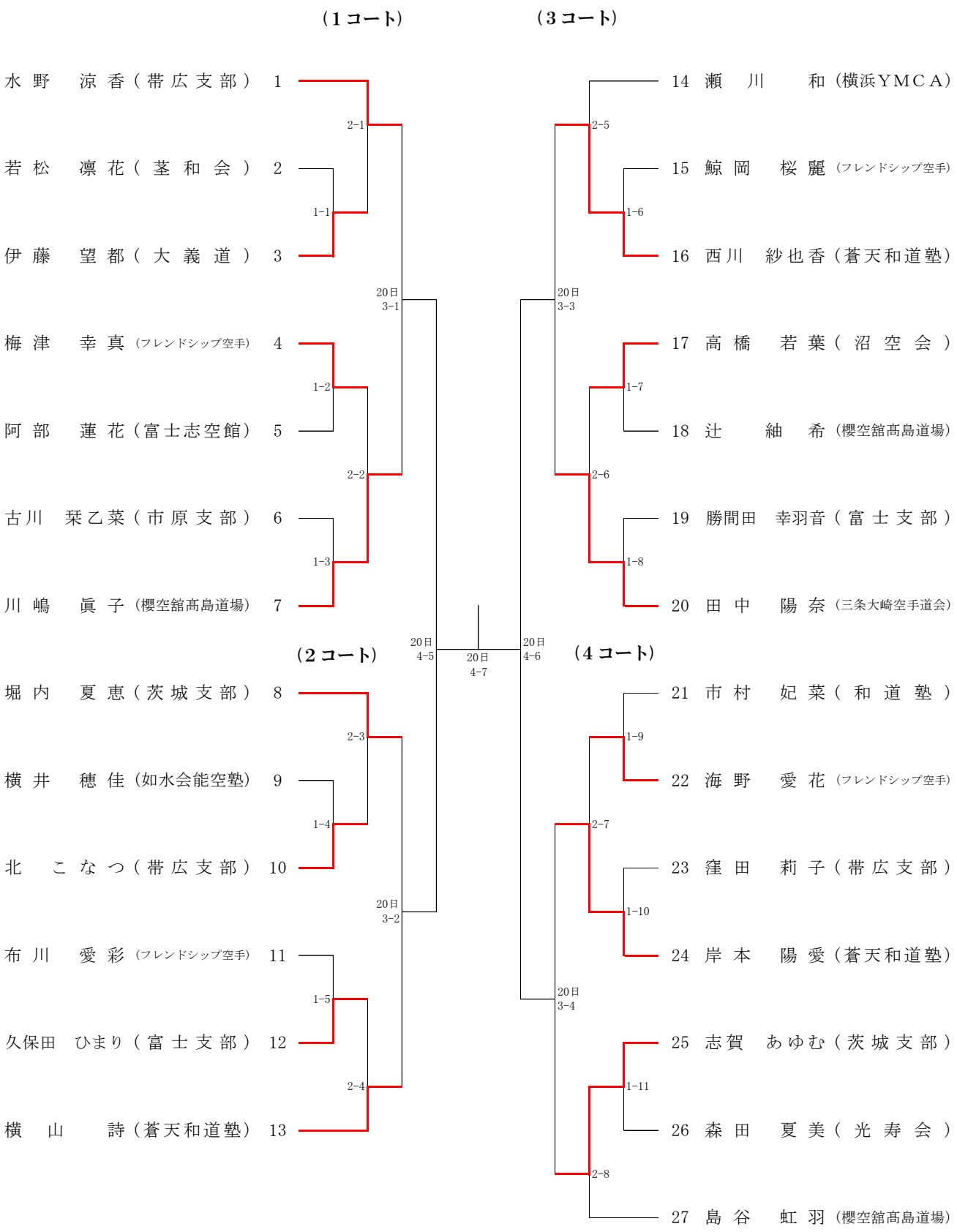

注意：準々決勝戦は「4コート」で実施。

注意：準決勝戦以降の試合番号表記は「(コート*No*)-(*試合順序*)」です。

⑭組手試合　小学３・４年生女子個人戦

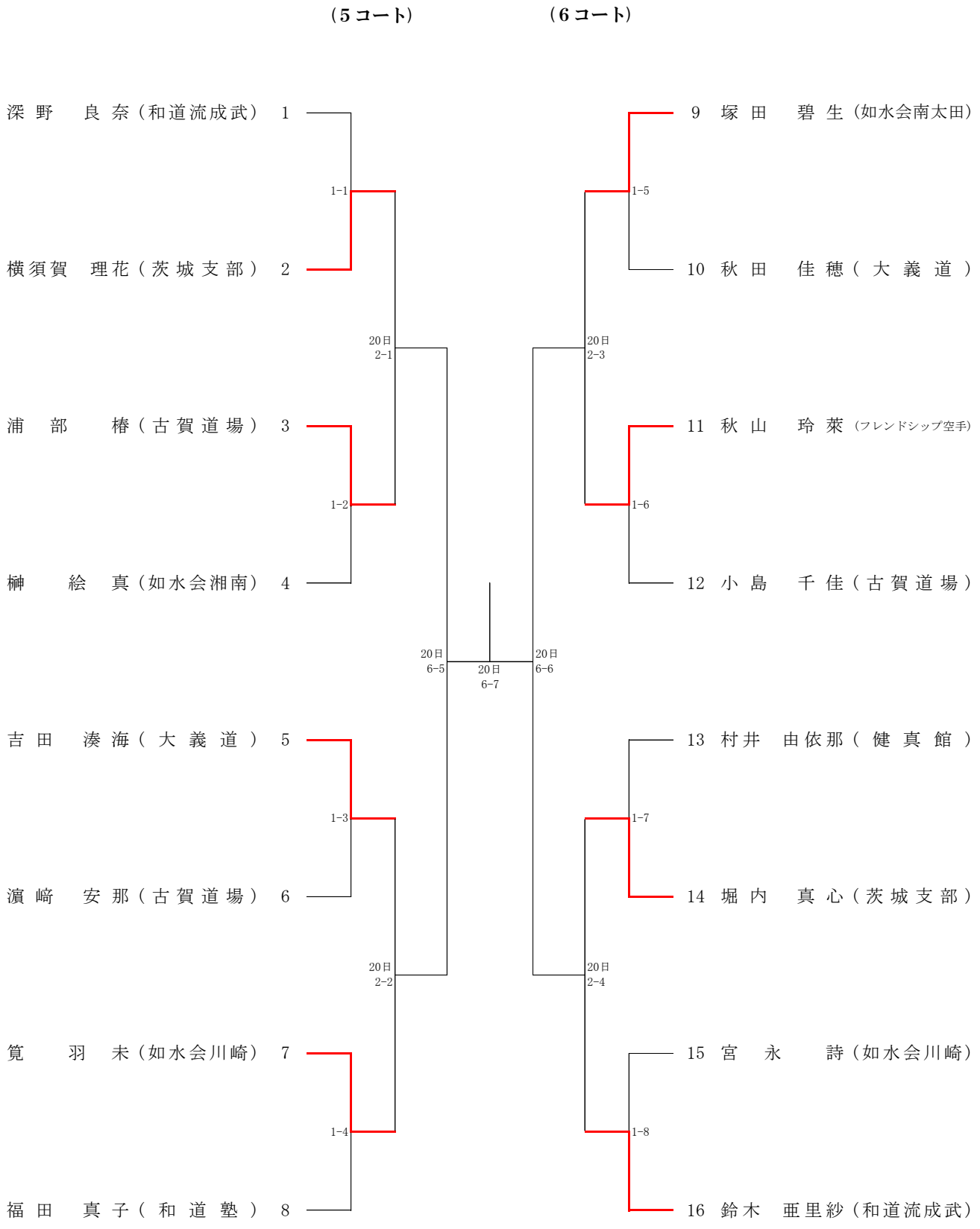

注意：準々決勝戦は「6コート」で実施。

注意：準決勝戦以降の試合番号表記は「(*コートNo*)-(*試合順序*)」です。

⑮組手試合　小学２年生以下男女個人戦

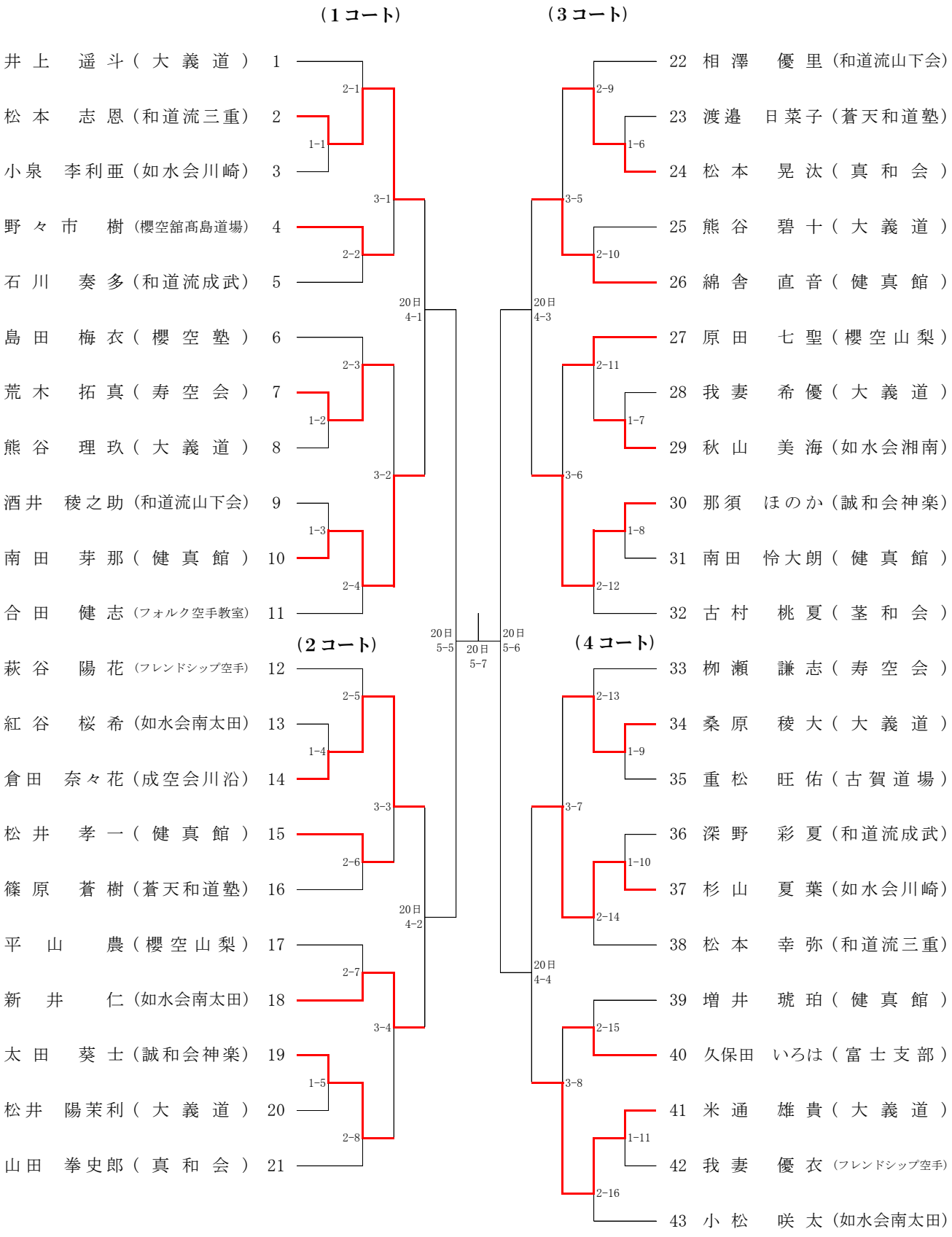

注意：準々決勝戦は「5コート」で実施。

注意：準決勝戦以降の試合番号表記は「(*コートNo*)-(*試合順序*)」です。

⑯組手試合　熟練の部（男子）

（1コート）

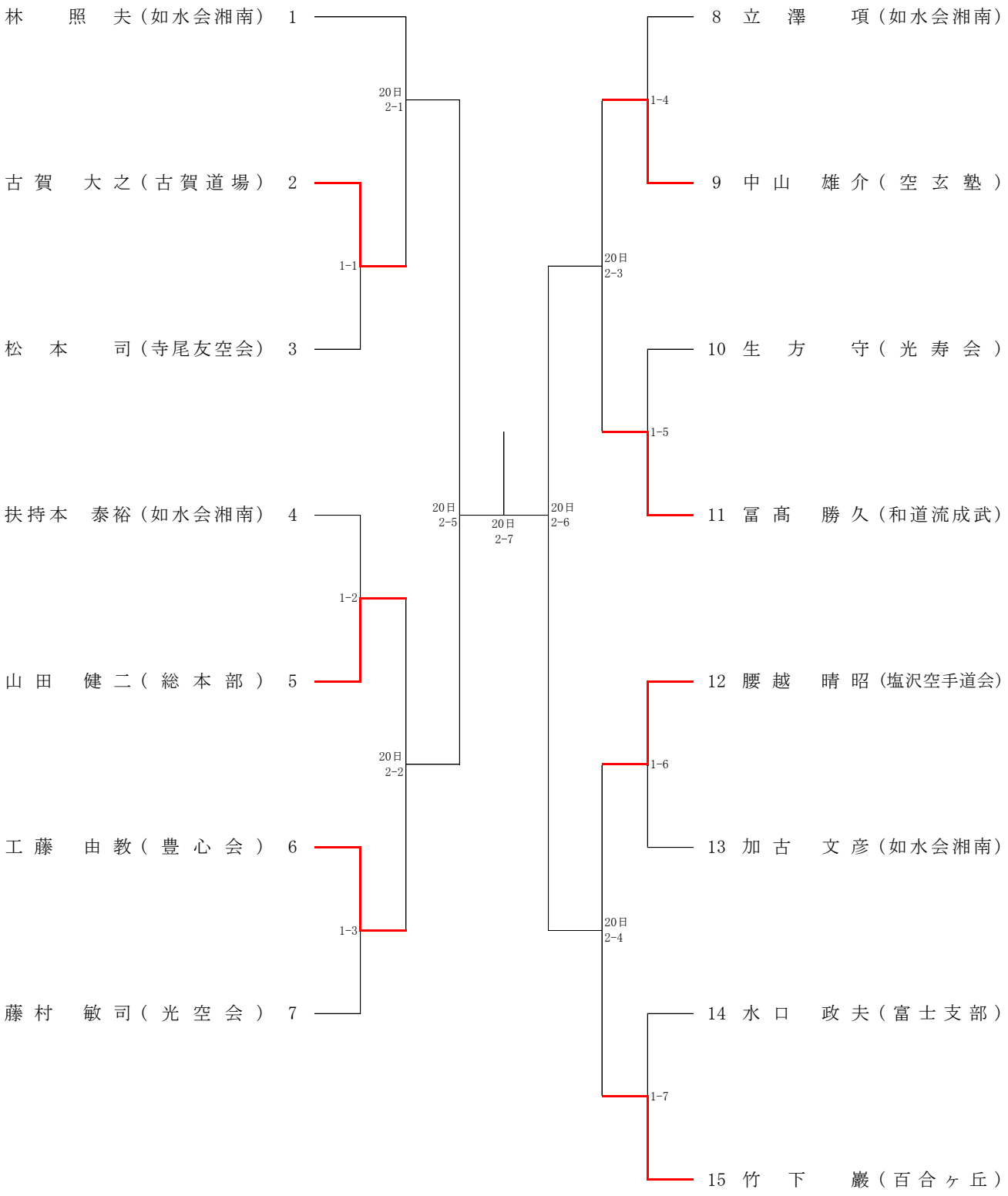

注意：準々決勝戦は「2コート」で実施。

注意：準決勝戦以降の試合番号表記は「(*コートNo*)-(*試合順序*)」です。

⑱基本組手試合

（2コート）

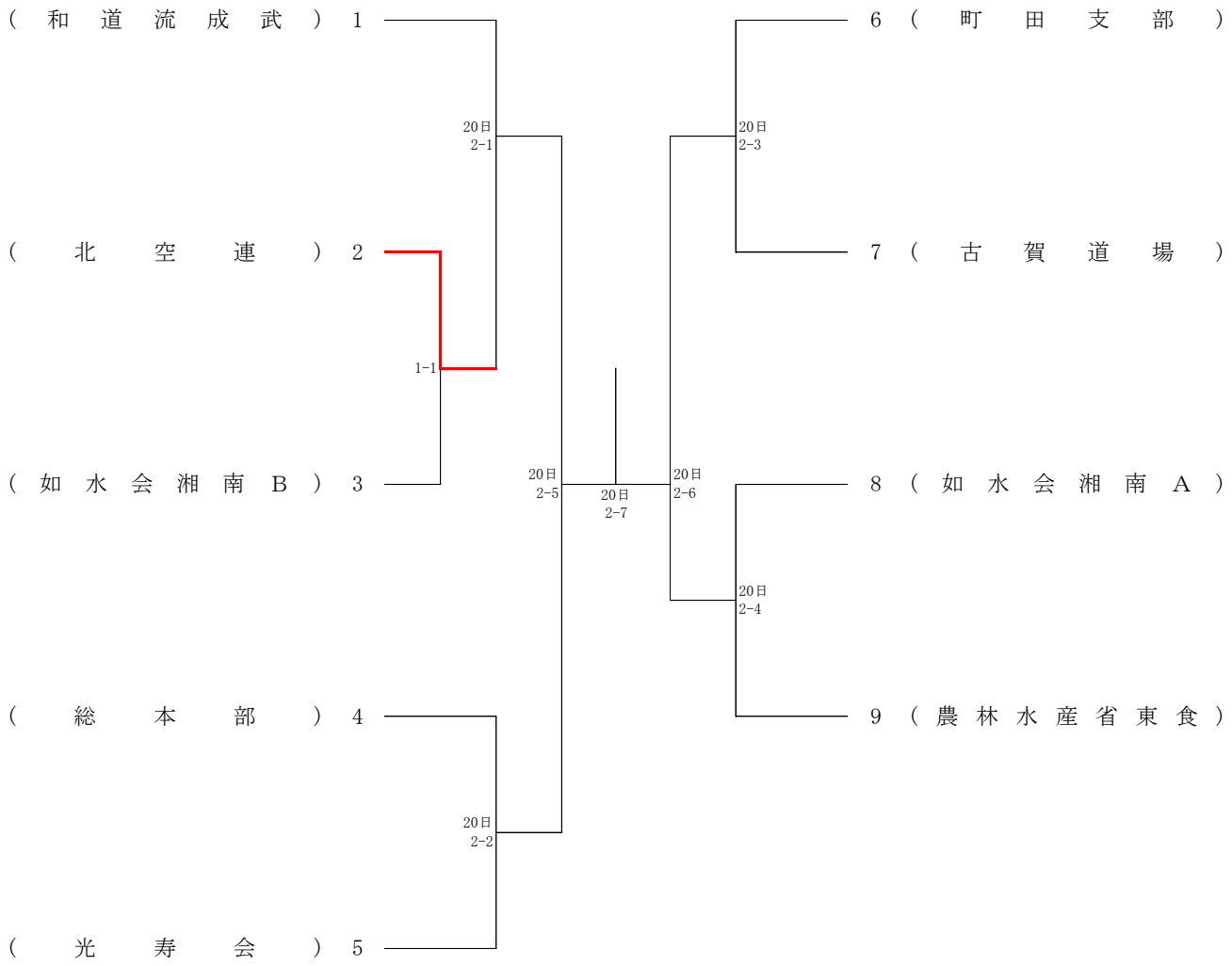

注意：準々決勝戦は「2コート」で実施。

注意：準決勝戦以降の試合番号表記は「(*コートNo*)-(*試合順序*)」です。

番号	所属団体	選手名	
1	和道流成武	冨髙　勝久	竹下　巖
2	北空連	早坂　謙一	工藤　由教
3	如水会湘南B	坂本　典哉	大室　智幸
4	総本部	野崎　イヴァン茂彰	ファブリシオ　ベルトルシ
5	光寿会	生方　守	生方　真理子
6	町田支部	湯田　千晴	湯田　響
7	古賀道場	古賀　大之	岩﨑　正
8	如水会湘南A	加古　文彦	伊東　登喜男
9	農林水産省東食	松本　岳志	松本　美奈子

⑲形試合　一般・大学男子個人戦

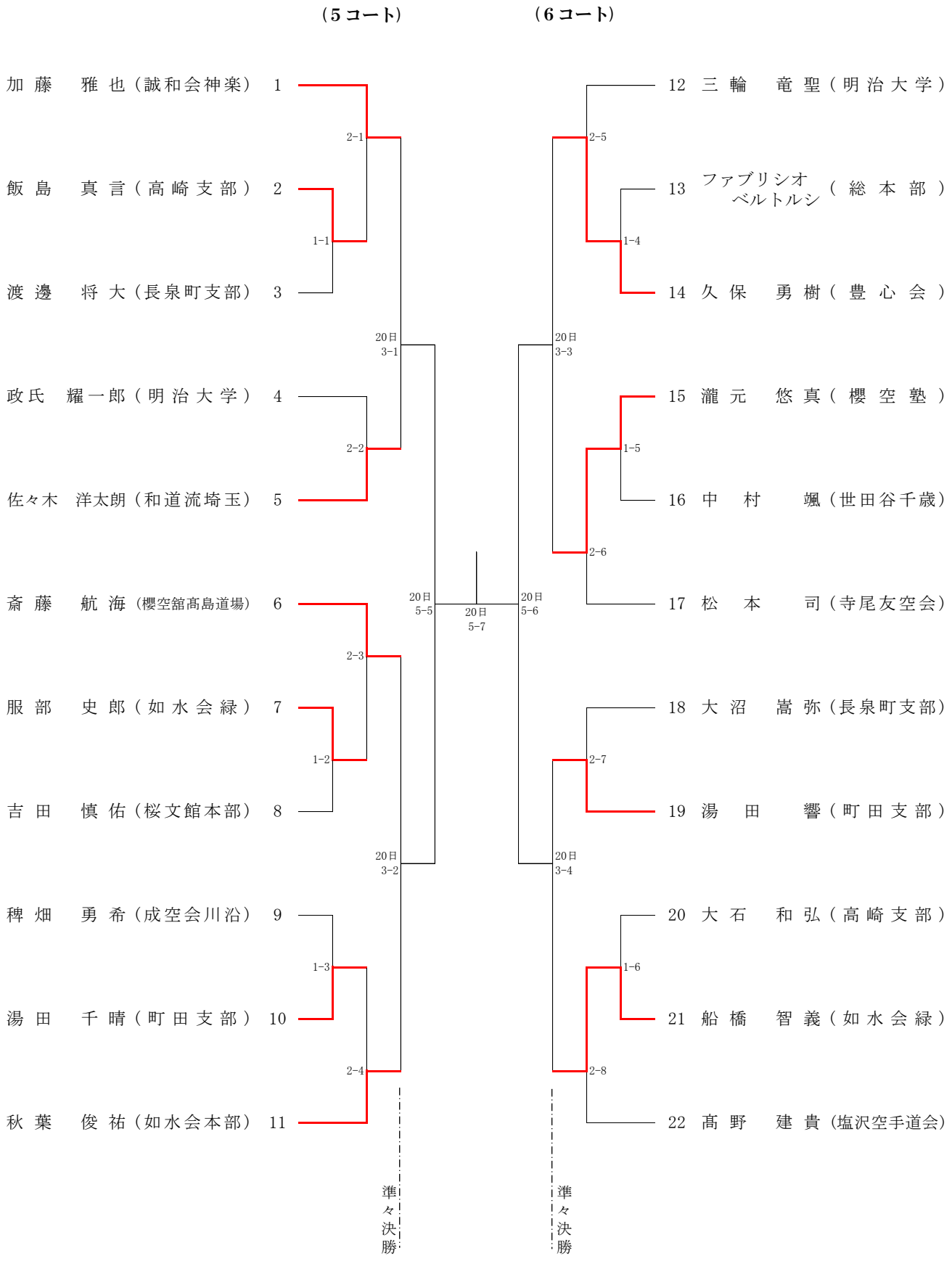

注意：準々決勝戦は「5コート」で実施。

注意：準決勝戦以降の試合番号表記は「(コートNo)-(試合順序)」です。

㉑形試合　中学生男子個人戦

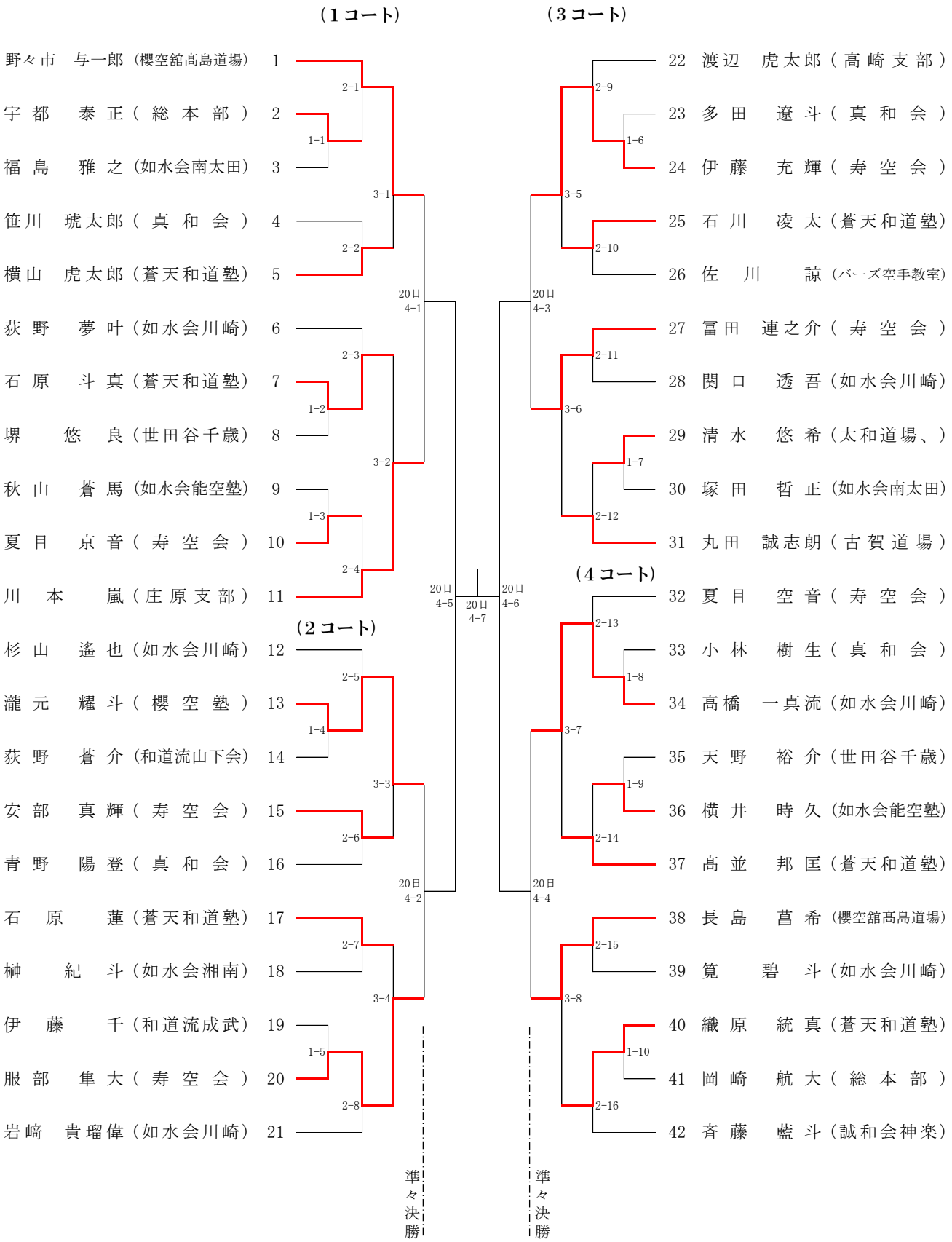

注意：準々決勝戦は「4コート」で実施。

注意：準決勝戦以降の試合番号表記は「(コートNo)-(*試合順序*)」です。

㉒形試合　小学６年生男子個人戦

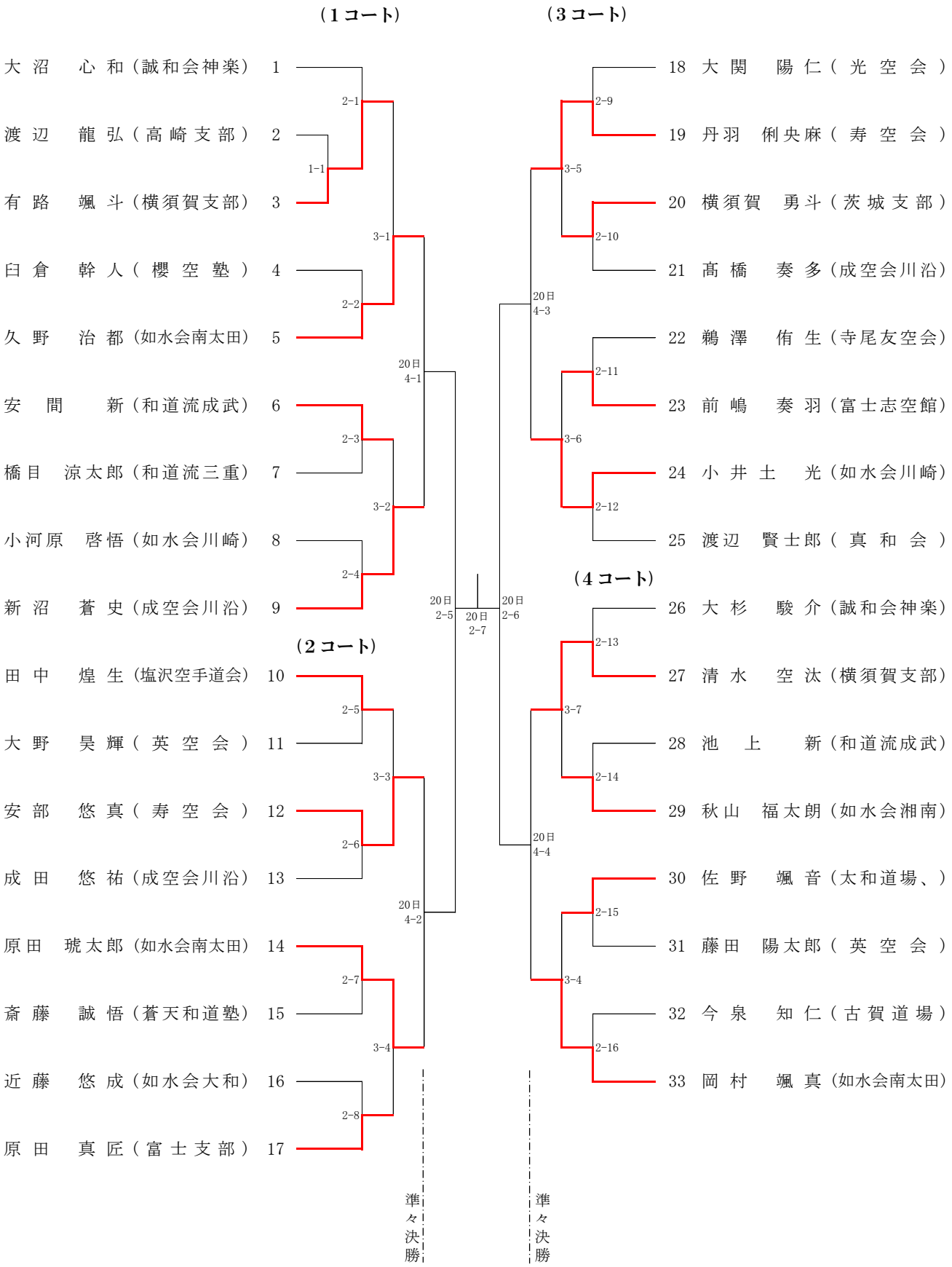

注意：準々決勝戦は「2コート」で実施。

注意：準決勝戦以降の試合番号表記は「(コートNo)-(*試合順序*)」です。

㉓形試合　小学５年生男子個人戦

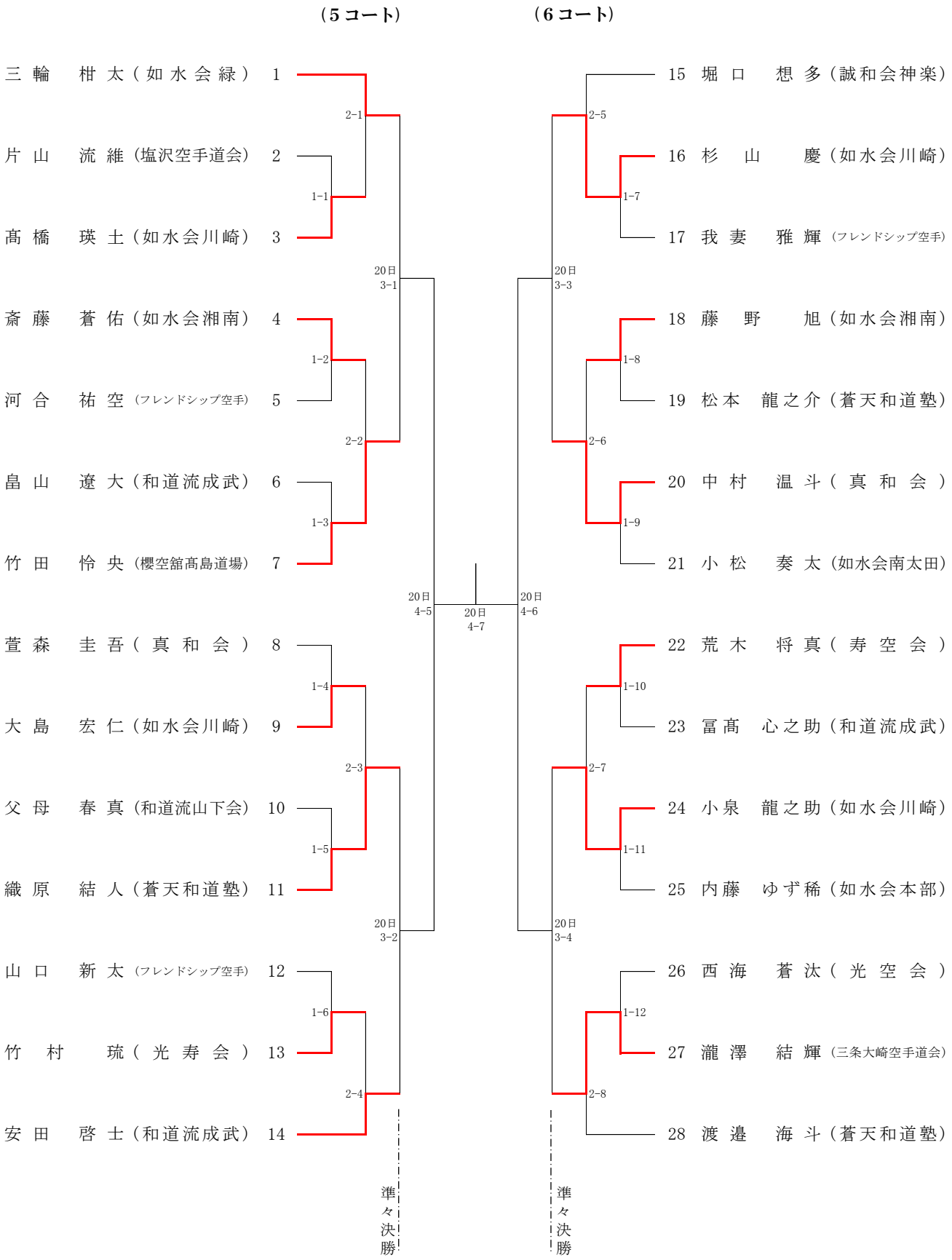

注意：準々決勝戦は「4コート」で実施。

注意：準決勝戦以降の試合番号表記は「(コートNo)-(試合順序)」です。

㉔形試合　小学４年生男子個人戦

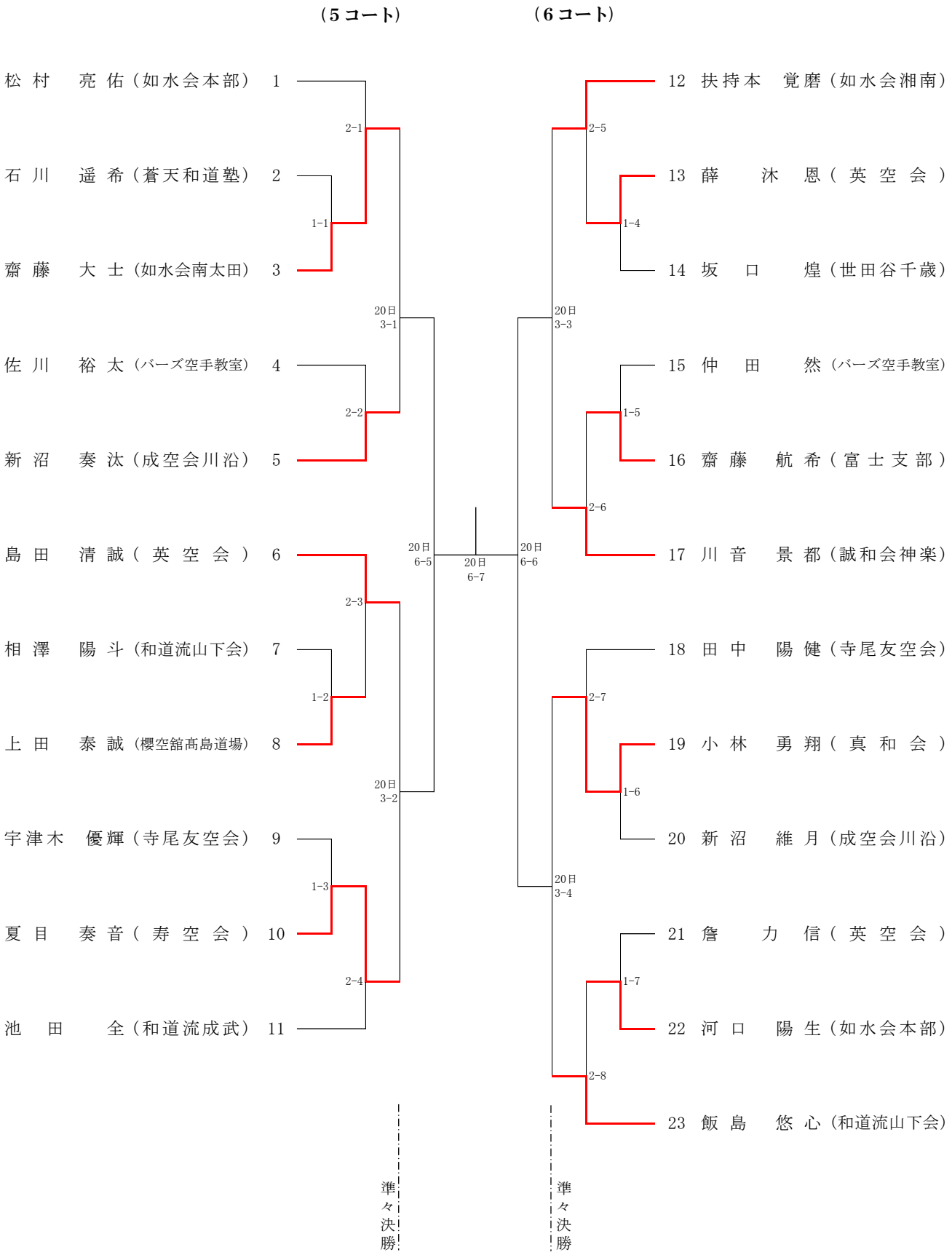

注意：準々決勝戦は「6コート」で実施。

注意：準決勝戦以降の試合番号表記は「(*コートNo*)-(*試合順序*)」です。

㉕形試合　小学３年生男子個人戦

（5コート）

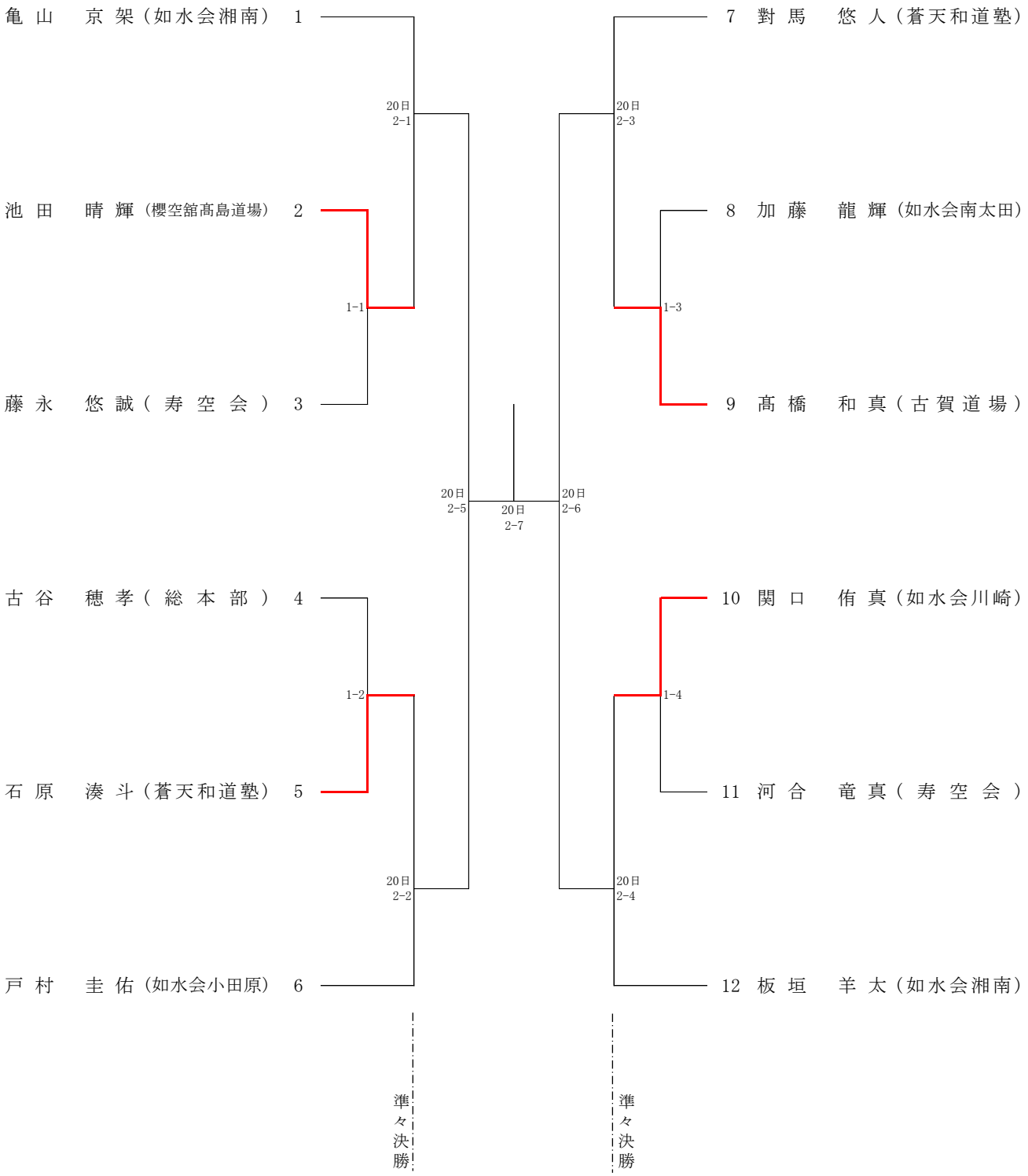

注意：準々決勝戦は「2コート」で実施。

注意：準決勝戦以降の試合番号表記は「(*コートNo*)-(*試合順序*)」です。

㉖形試合　一般・大学女子個人戦

（6コート）

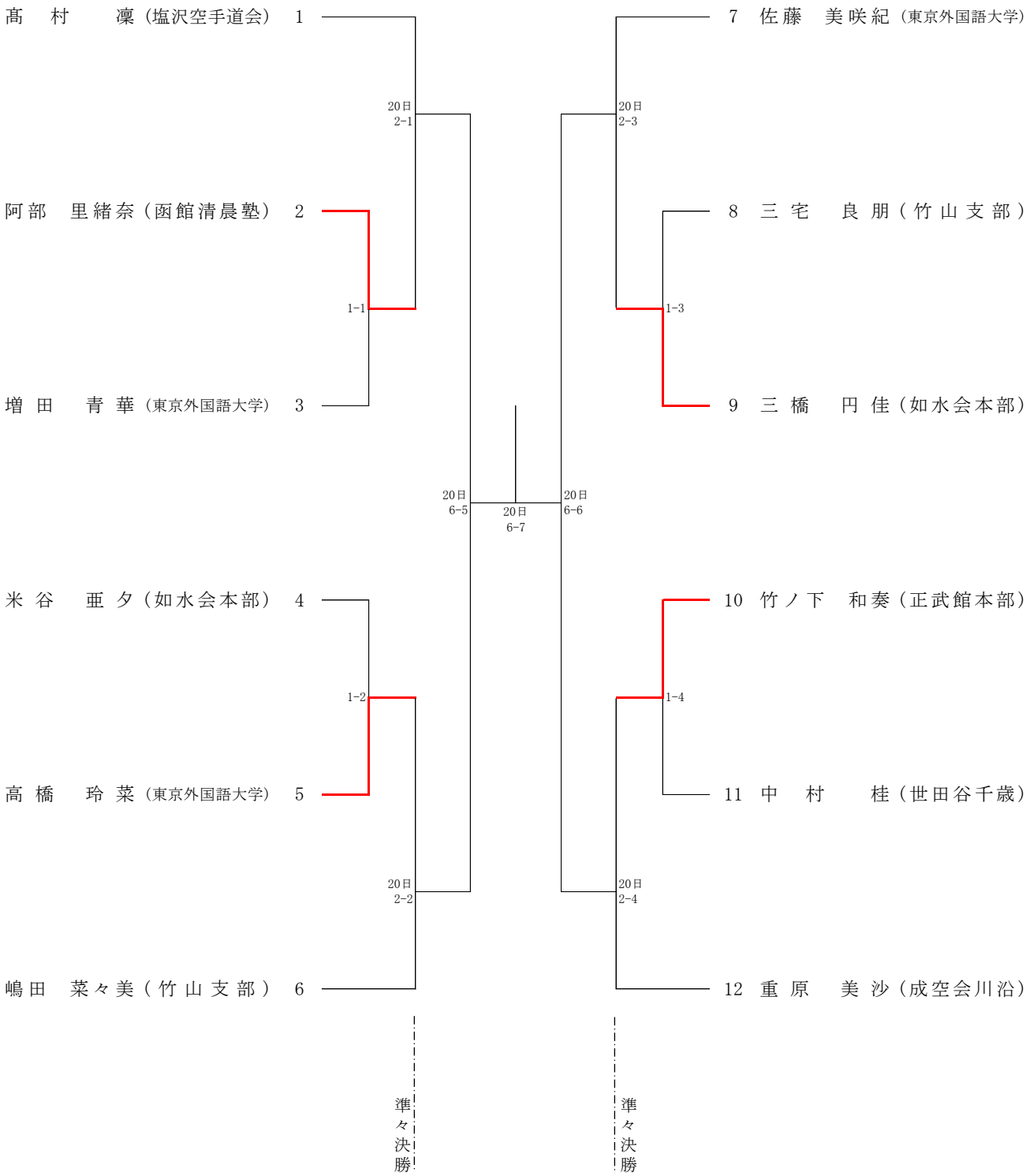

注意：準々決勝戦は「6コート」で実施。

注意：準決勝戦以降の試合番号表記は「(*コートNo*)-(*試合順序*)」です。

㉘形試合　中学生女子個人戦

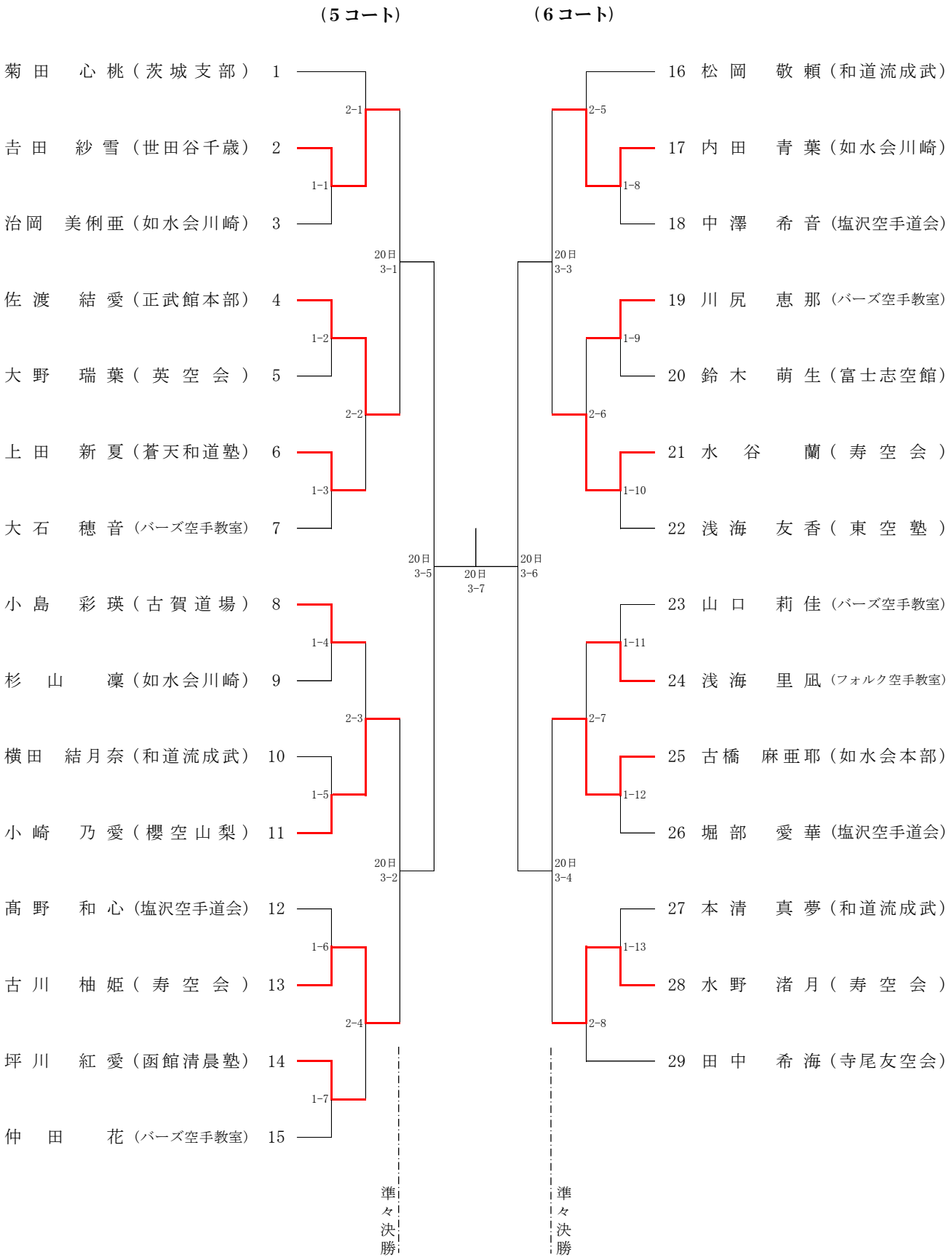

注意：準々決勝戦は「3コート」で実施。

注意：準決勝戦以降の試合番号表記は「(コートNo)-(試合順序)」です。

㉙形試合　小学５・６年生女子個人戦

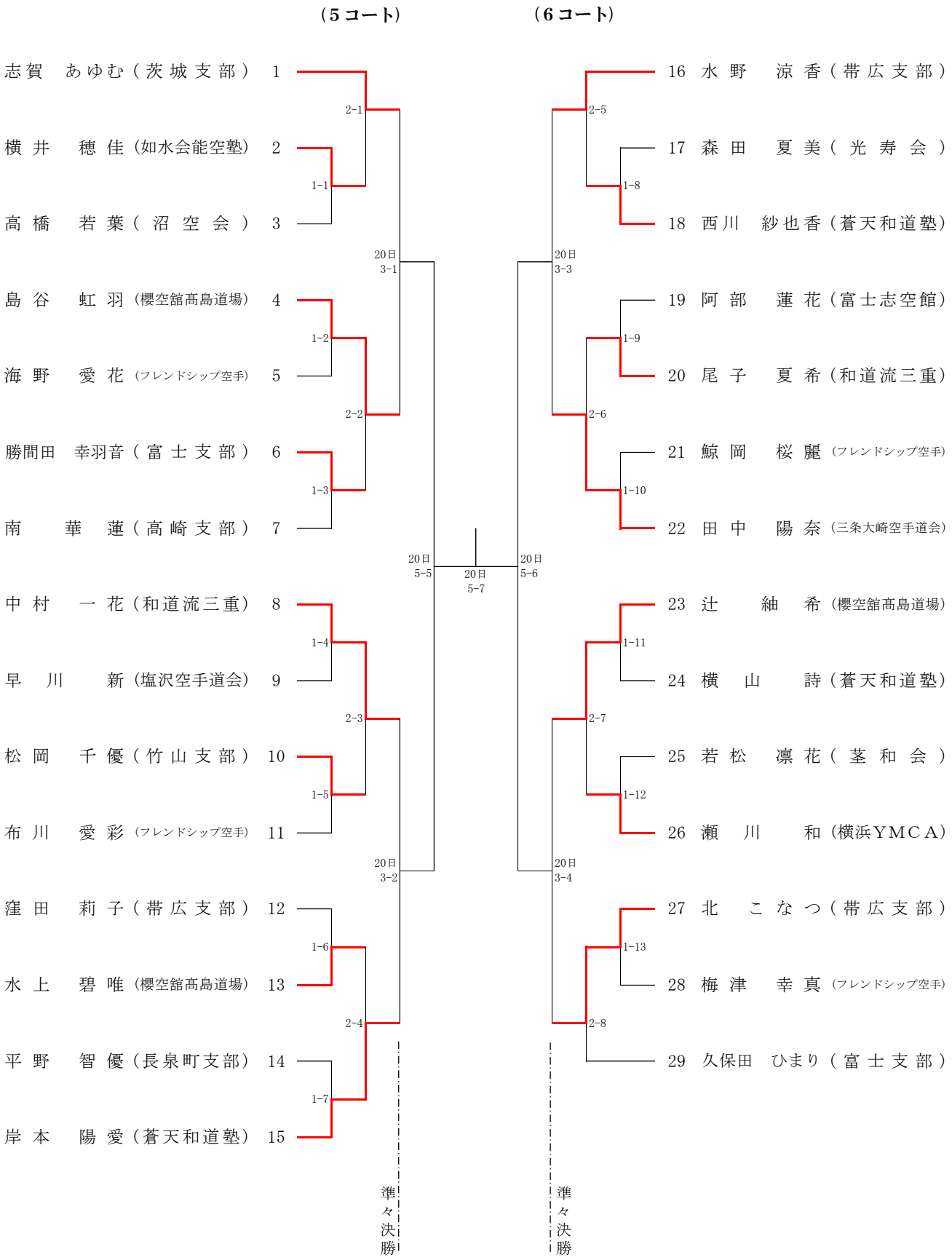

注意：準々決勝戦は「5コート」で実施。

注意：準決勝戦以降の試合番号表記は「(コートNo)-(試合順序)」です。

㉚形試合　小学３・４年生女子個人戦

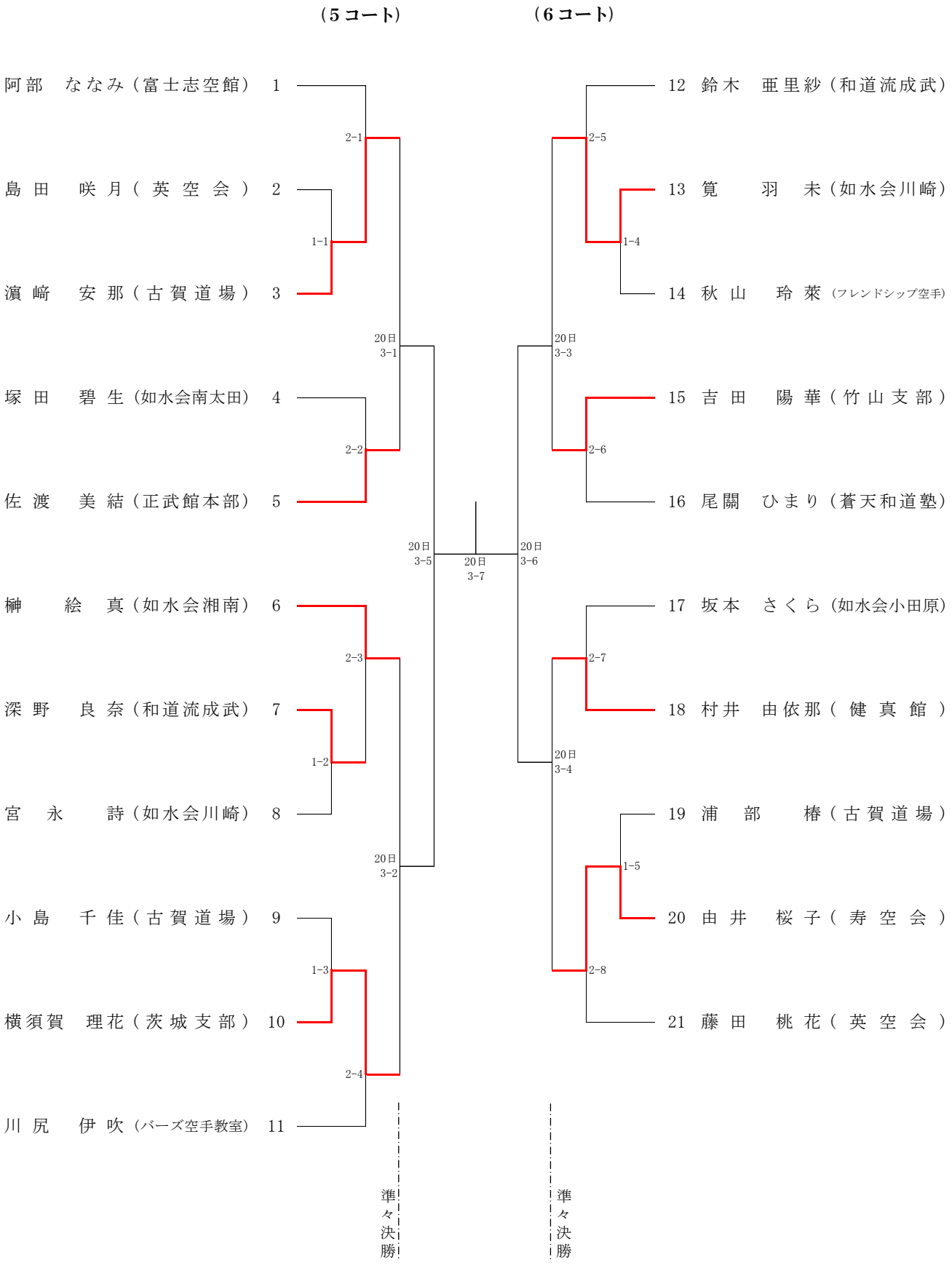

注意：準々決勝戦は「3コート」で実施。

注意：準決勝戦以降の試合番号表記は「(コートNo)-(*試合順序*)」です。

㉛形試合　小学２年生以下男女個人戦

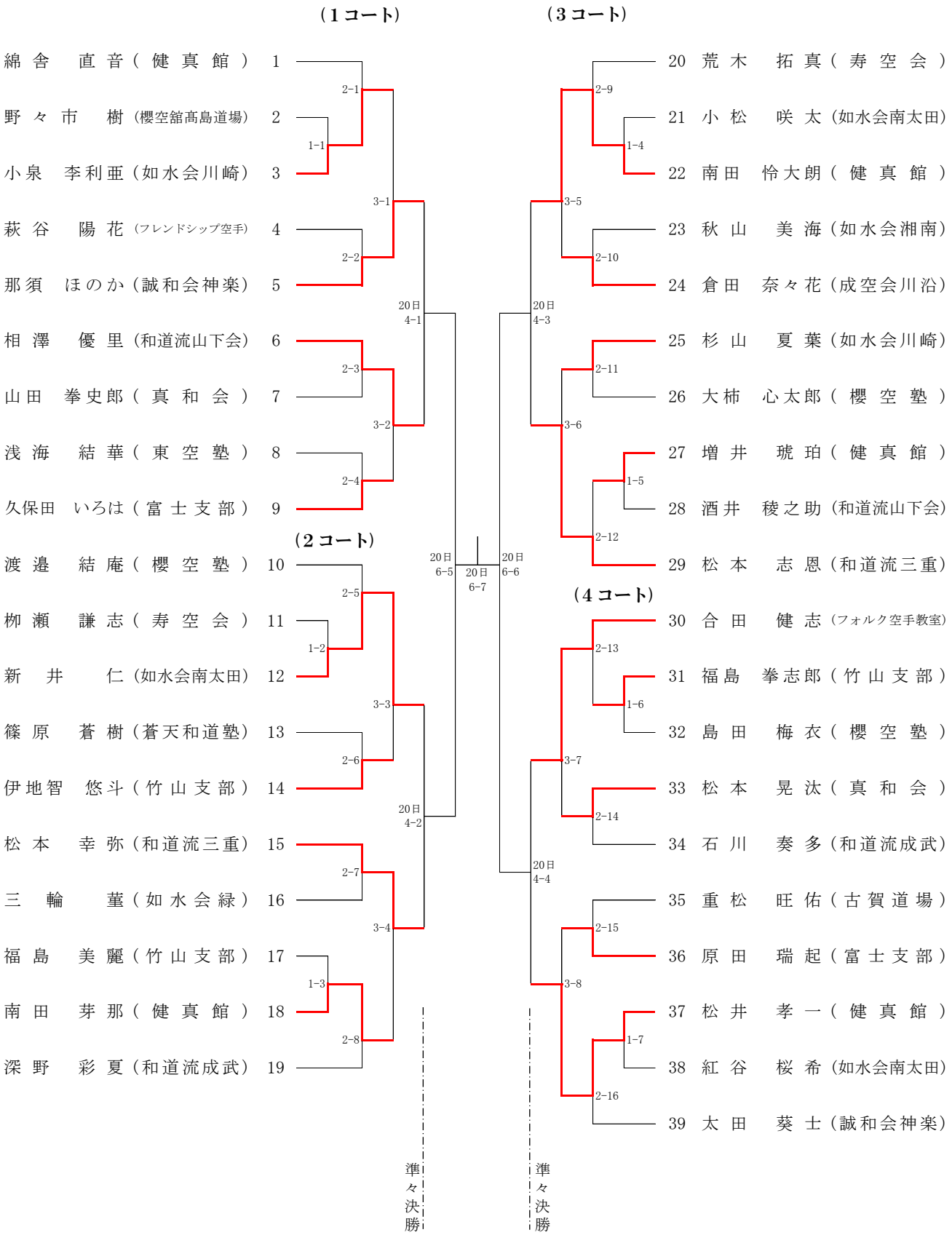

注意：準々決勝戦は「6コート」で実施。

注意：準決勝戦以降の試合番号表記は「(*コートNo*)-(*試合順序*)」です。

㉝形試合　壮年の部（男女）

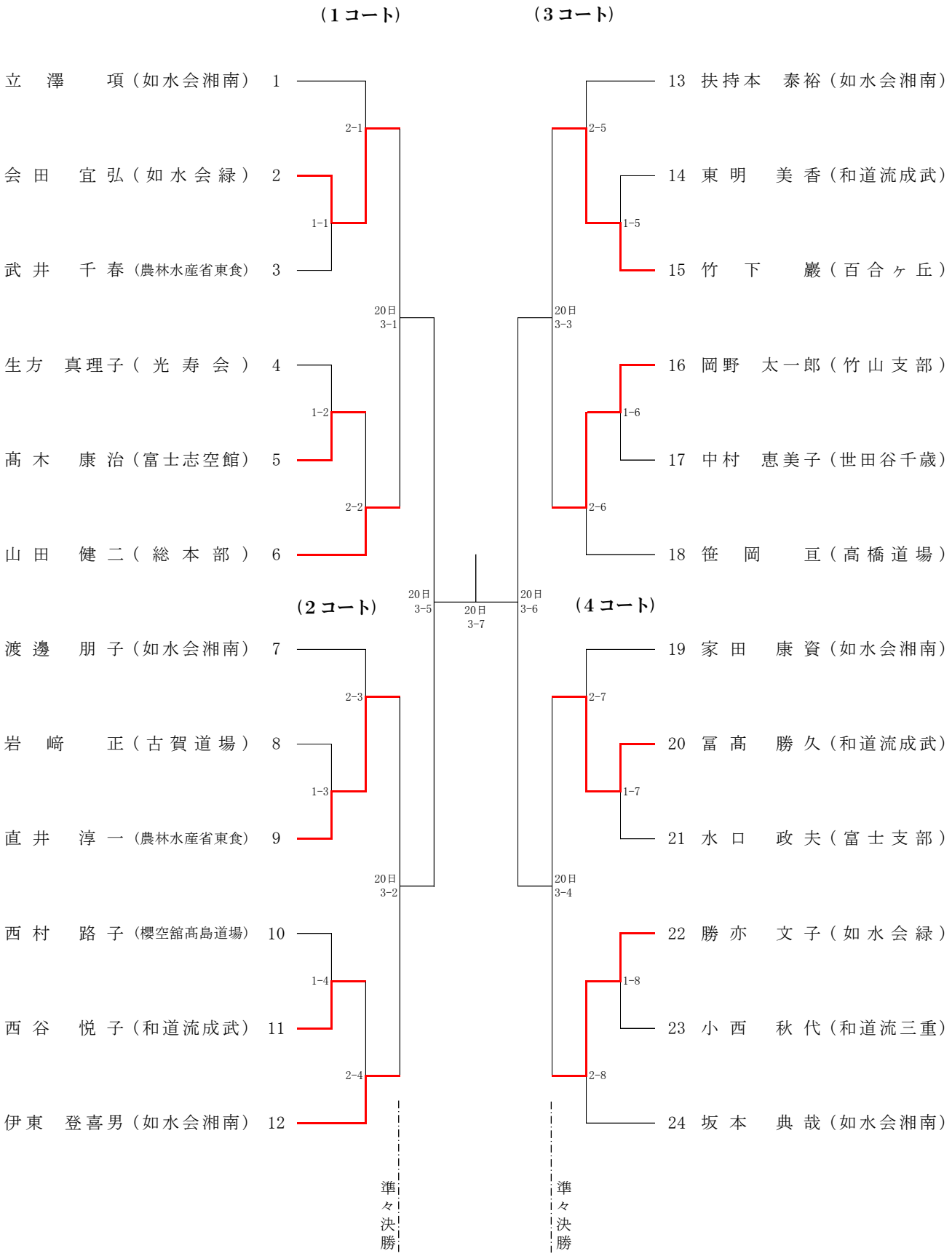

注意：準々決勝戦は「3コート」で実施。

注意：準決勝戦以降の試合番号表記は「(*コートNo*)-(*試合順序*)」です。